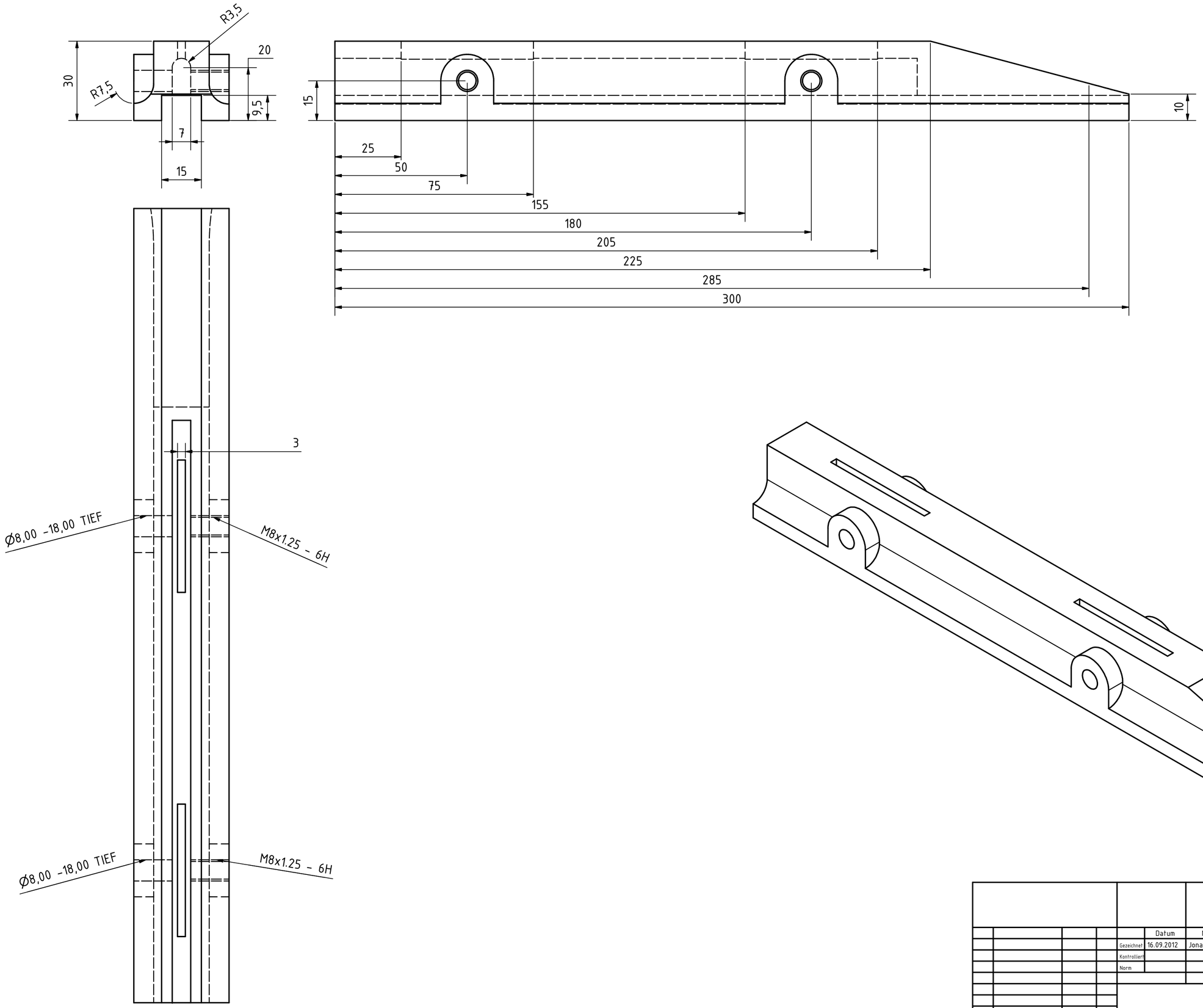


| | | | | | Datum | Name |
|---|---|---|---|---|---|---|
| | | | | Gezeichnet | 16.09.2012 | Jonathan |
| | | | | Kontrolliert | | |
| | | | | Norm | | |
| Status | Änderungen | Datum | Name | | | |

Vertikalvorschubleiste

1

A2